HAGOR Products GmbH
Oberbecksener Straße 97 | D-32547 Bad Oeynhausen
Telefon: +49(0)57 31-7 55 07-0 | Fax: -7 55 07-60
E-Mail: compronents@hagor.de | www.hagor.de

CPS-RAIL ADAPTER FOR WALL MOUNTING

Art.-Nr.: 3213

comPROnents® Komponente

- Adapter zur Wandbefestigung
- ermöglicht die Installation der CPS-Alu Rails an der Wand
- je nach Installationswunsch ein oder zwei dieser Adapter pro Rail
- Abmessungen: B 151 x H 180 x T 28 mm
- Material: Stahl
- schlag- und kratzfeste Pulverbeschichtung
- Farbe: schwarz



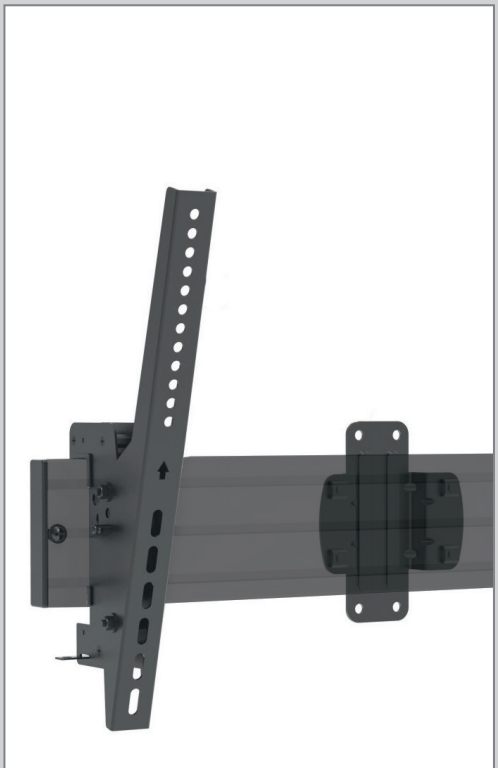

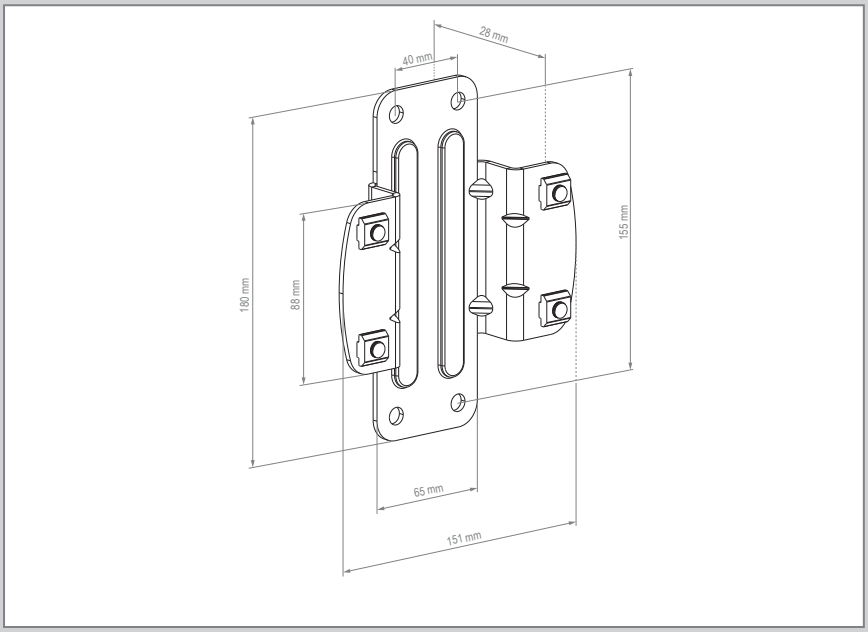



Technische Änderungen vorbehalten | Stand: 08/2021

Technische Änderungen vorbehalten | Dieses Dokument ist Eigentum der HAGOR Products GmbH. Weitergabe sowie Vervielfältigung dieses Dokuments, Verwertung und Mitteilung seines Inhalts sind verboten, soweit nicht ausdrücklich gestattet. Zuwiderhandlung verpflichten zu Schadenersatz. Alle Rechte für den Fall der Patent-, Gebrauchsmuster- oder Geschmacksmustereintragung vorbehalten.