FL50S-825BL1

NEOMOUNTS FL50S-825BL1 TV-TROLLEY 37-75" - TÜV

SPEZIFIKATIONEN

ALLGEMEIN

Min. Bildschirmgröße*	37
Max. Bildschirmgröße*	75
Min. Gewicht	0
Max. Gewicht	70
Bildschirme	1
VESA-Maximum	600x400 mm
VESA-Minimum	100x100 mm

FUNCTIE

Typ	Fixiert
Höhenverstellung	104-157 cm
Abschließbar	Abschließbar - Vorhängeschloss nicht enthalten
Neigung (Grad)	+0°, -5°
Höhe	175 cm
Breite	90,3 cm
Tiefe	70,2 cm
Anpassungstyp	Manuell

INFORMATIONEN

Serie	MOVE Up
Farbe	Schwarz
Hauptmaterial	Stahl
Garantie	5 Jahre
Zertifizierung	TÜV

*Bitte beachten: Die angegebenen Zollgrößen sind nur ein Anhaltspunkt, kombiniert mit dem Gewicht und den VESA-Größen. Das maximale Gewicht und die VESA-Größe sind absolute Beschränkungen für die Produkte und sollten nicht überschritten werden.





Neomounts MOVE Up FL50S-825BL1 TV-Trolley - 37-75" - max 70 kg - manuell H 104-157 cm - VESA 100x100-600x400 - abschließbar (exkl. Schloss) - TÜV-zertificiert - Videobar-Kit optional verfügbar - schwarz

Der Neomounts FL50S-825BL1 MOVE Up ist ein mobiler Bodenständer für Flachbildschirme bis zu 75" mit einer maximalen Tragfähigkeit von 70 kg. Der Bodenständer ist manuell in der Höhe verstellbar (104-157 cm), ebenso wie der Kopf der Halterung. Ein abschließbares, belüftetes Hardwarefach mit Kabelöffnung ist im Lieferumfang enthalten und optional für die Installation einsetzbar (sowohl im Hoch- als auch im Querformat).

Der MOVE Up Trolley verfügt über praktische Griffe und vier solide 10 cm große, feststellbare Doppellaufrollen, mit denen Sie das Bodenstativ überall hinbewegen und einsetzen können, wo Sie wollen. Dank der großen Lenkrollen stellen Schwellen oder Teppiche für den FL50S-825BL1 keine Herausforderung dar. Das clevere interne Kabelmanagementsystem verfügt über verschiedene Ein- und Ausgänge für einen flexiblen Einsatz (oben, in der Mitte, wo der Mediaplayer platziert wird, und unten am Trolley) und verdeckt und führt die Kabel vom Bodenstativ zum Bildschirm. Der Bodenständer verfügt an der Rückseite über eine praktische Kabelführungshalterung, die ein einfaches und sicheres Verschieben ermöglicht. Zusätzlich ist an der Unterseite des Wagens ein Platz mit Kabelbinder-Löchern für die Installation einer Steckdosenleiste vorhanden. Der FL50S-825BL1 ist kompakt verpackt, um den Transport und die Lagerung zu optimieren.

Das optional erhältliche Videobar- und Multimedia-Kit AFLS-825BL1 ermöglicht die Installation einer separaten Kamera-Ablage und einer Ablage für Multimedia-Geräte am Wagen. Im Kit enthalten ist ein Adapter für die Logitech Rally Bar (Mini). Die Multimedia-Ablage ist außerdem für die Installation von u.a. Logitech Tap geeignet.

Die universellen Video Bar & Multimedia Kits AFLS-825BL1 und AV1-825BL sind optional erhältlich und ermöglichen die Installation einer separaten Kamera- und einem Multimediatabletts auf dem Wagen. In den Kits ist jeweils ein Adapter für die Logitech Rally Bar (Mini) bzw. Bose Professional VB-S/VB1 enthalten. Ebenfalls erhältlich ist das praktische ABL-875 Rollenbremsschloss-Kit, um ungewollte Bewegungen zu verhindern.

FL50S-825BL1

NEOMOUNTS FL50S-825BL1 TV-TROLLEY 37-75" - TÜV

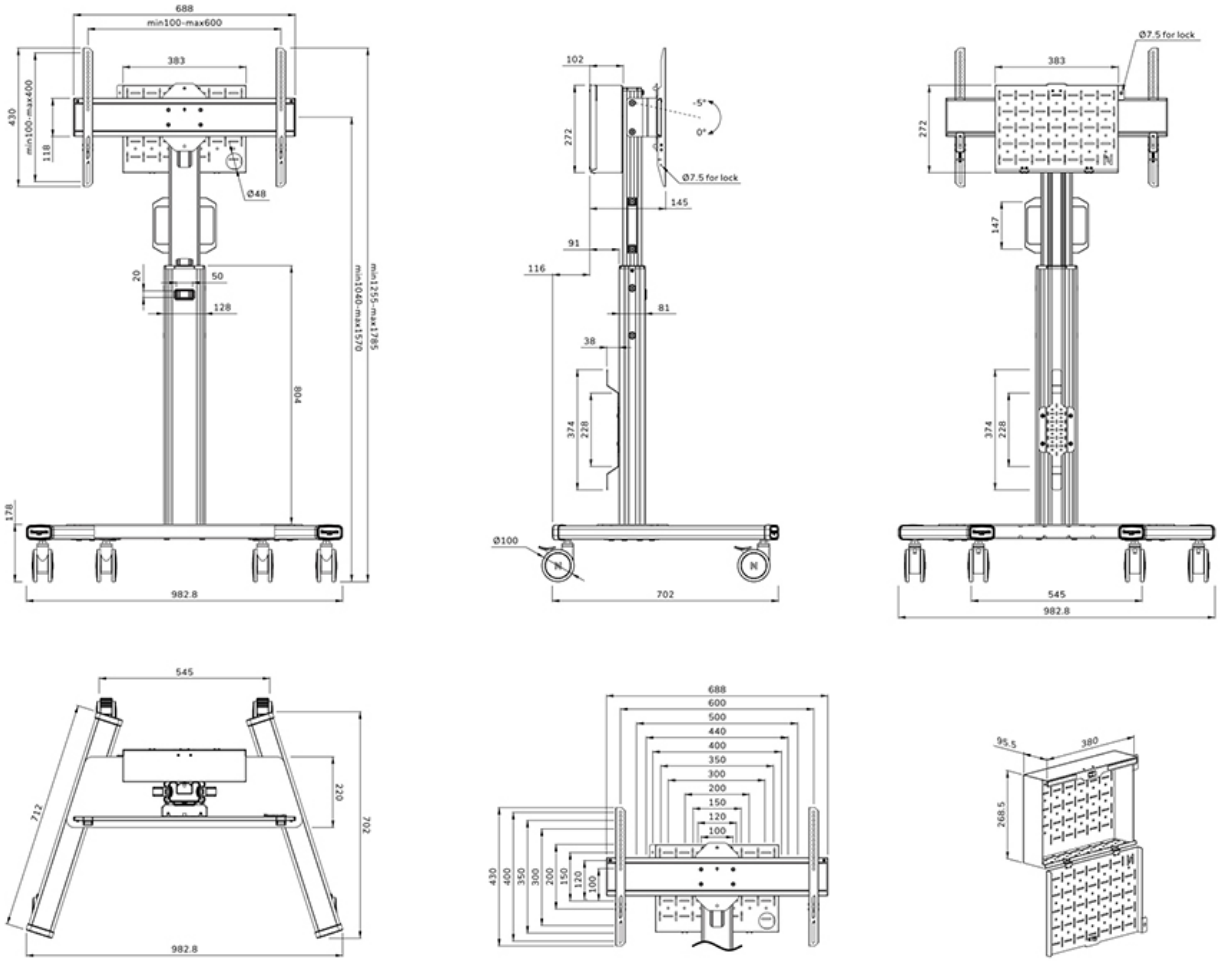

Neomounts

Measuring unit: mm