FPMA-C340BLACK

NEOMOUNTS FPMA-C340BLACK MONITOR-/TV-DECKENHALTERUNG 32-75" - H 106-156 CM

SPEZIFIKATIONEN

ALLGEMEIN

Min. Bildschirmgröße*	32
Max. Bildschirmgröße*	75
Min. Gewicht	0
Max. Gewicht	50
Bildschirme	1
VESA-Maximum	400x400 mm
VESA-Minimum	100x100 mm

FUNCTIE

Typ	Neigen
	Rotieren
	Schwenken
	Voll beweglich
Höhenverstellung	106-156 cm
Neigung (Grad)	+0°, -25°
Schwenkbereich (Grad)	+180°, -180°
Rotation (Grad)	+3°, -3°
Höhe	178,5 cm
Anpassungstyp	Manuell
Drehpunkte	1

INFORMATIONEN

Farbe	Schwarz
Hauptmaterial	Stahl
Garantie	5 Jahre

*Bitte beachten: Die angegebenen Zollgrößen sind nur ein Anhaltspunkt, kombiniert mit dem Gewicht und den VESA-Größen. Das maximale Gewicht und die VESA-Größe sind absolute Beschränkungen für die Produkte und sollten nicht überschritten werden.

Neomounts FPMA-C340BLACK Monitor-/TV-Deckenhalterung 1 Bildschirm - 32-75" - max 50 kg - VESA 100x100-400x400 - H 106-156 cm - schwarz

Die Neomounts FPMA-C340BLACK ist eine voll bewegliche Deckenhalterung für Flachbildschirme bis zu 75". Dank der einzigartigen Technologie zum Neigen (25°), Schwenken (360°) und Drehen (6°) kann die Halterung im bestmöglichen Winkel, für eine optimale Betrachtungsposition positioniert werden.

Die Deckenhalterung lässt sich bequem von 106 bis 156 cm* in der Höhe verstellen und hat eine Tragfähigkeit von 50 kg. Die FPMA-C340BLACK ist geeignet für Bildschirme mit VESA Lochmuster 100x100 bis 400x400mm. Ein praktisches Kabelmanagementsystem verbirgt und führt die Kabel von der Decke zum Bildschirm. Die Halterung wird mit einer zusätzlichen dekorativen Abdeckung für die Montage an abgehängten Decken geliefert.

* Die Neomounts NS-EP100BLACK ist eine Verlängerungsstange für die Deckenhalterungen Modell NM-C440BLACK, NM-C440DBLACK und FPMA-C340BLACK. Diese Verlängerungsstange erlaubt es, die Höhe der Deckenhalterung um zusätzliche 107,5 cm zu verlängern.

Neomounts®

FPMA-C340BLACK
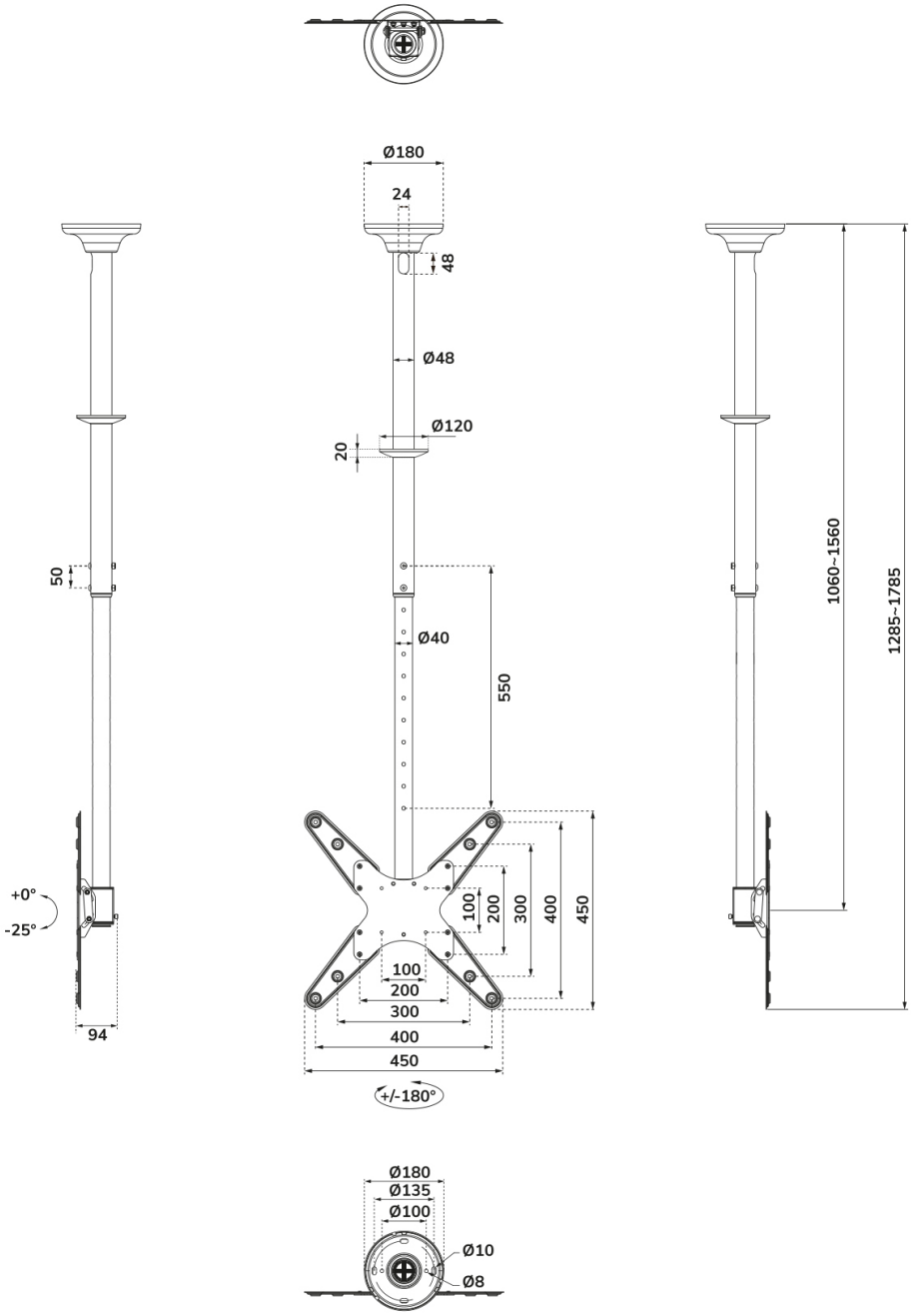
NEOMOUNTS FPMA-C340BLACK MONITOR-/TV-DECKENHALTERUNG 32-75" - H 106-156 CM