NS-WS300BLACK

NEOMOUNTS NS-WS300BLACK SITZ-STEH-ARBEITSPLATZ - GASFEDER

SPEZIFIKATIONEN

ALLGEMEIN

Min. Gewicht	0
Max. Gewicht	15

FUNCTIE

Höhenverstellung	11-50,5 cm
Weiteneinstellung	95 cm
Tiefeneinstellung	61,5 cm
Anpassungstyp	Gasfeder

INFORMATIONEN

Farbe	Schwarz
Hauptmaterial	Holz
Garantie	5 Jahre

*Bitte beachten: Die angegebenen Zollgrößen sind nur ein Anhaltspunkt, kombiniert mit dem Gewicht und den VESA-Größen. Das maximale Gewicht und die VESA-Größe sind absolute Beschränkungen für die Produkte und sollten nicht überschritten werden.





Neomounts NS-WS300BLACK Sitz-Steh-Arbeitsplatz - Gasfeder - max 15 kg - schwarz

Neomounts NS-WS300BLACK verwandelt eine Tischplatte in einen gesunden Sitz-Steh-Arbeitsplatz. Diese Workstation verfügt über eine große obere Arbeitsfläche und eine untere Ablage für Tastatur und Maus. Mit dem federgestützten Hebemechanismus können Sie in nur wenigen Sekunden zwischen Sitzen und Stehen wechseln. Dieses ergonomische Produkt bietet Ihnen ein Maximum an Komfort, Bewegungsfreiheit und Produktivität. Es hält in jeder Position bis zu 15 kg. Genießen Sie die gesundheitlichen Vorteile des Stehens während Sie arbeiten. Die Arbeitsfläche (95x40 cm) bietet Platz für zwei Monitore oder einen Monitor und einen Laptop. Die ergonomische Tastatur-Ablage (95x30 cm) behält die Höhe zwischen Tastatur und Arbeitsfläche bei und verhindert so Nackenverspannungen beim Sitzen oder Stehen. - Stufenlos höhenverstellbar (11-50,5 cm); ermöglicht komfortables Stehen oder Sitzen, wie Sie es wünschen. - Mit dem Gasfederhebemechanismus können Sie auf einfache Weise den Schreibtisch mit Ihren Geräten auf und ab bewegen. - Mit dem Doppelgriff können Sie mühelos die Höheneinstellung aktivieren und deaktivieren. - Robuste Konstruktion; stabil und solide, auch wenn voll ausgefahren. Keine Montage erforderlich, gebrauchsfertig aus der Box.

NS-WS300BLACK

NEOMOUNTS NS-WS300BLACK SITZ-STEH-ARBEITSPLATZ - GASFEDER

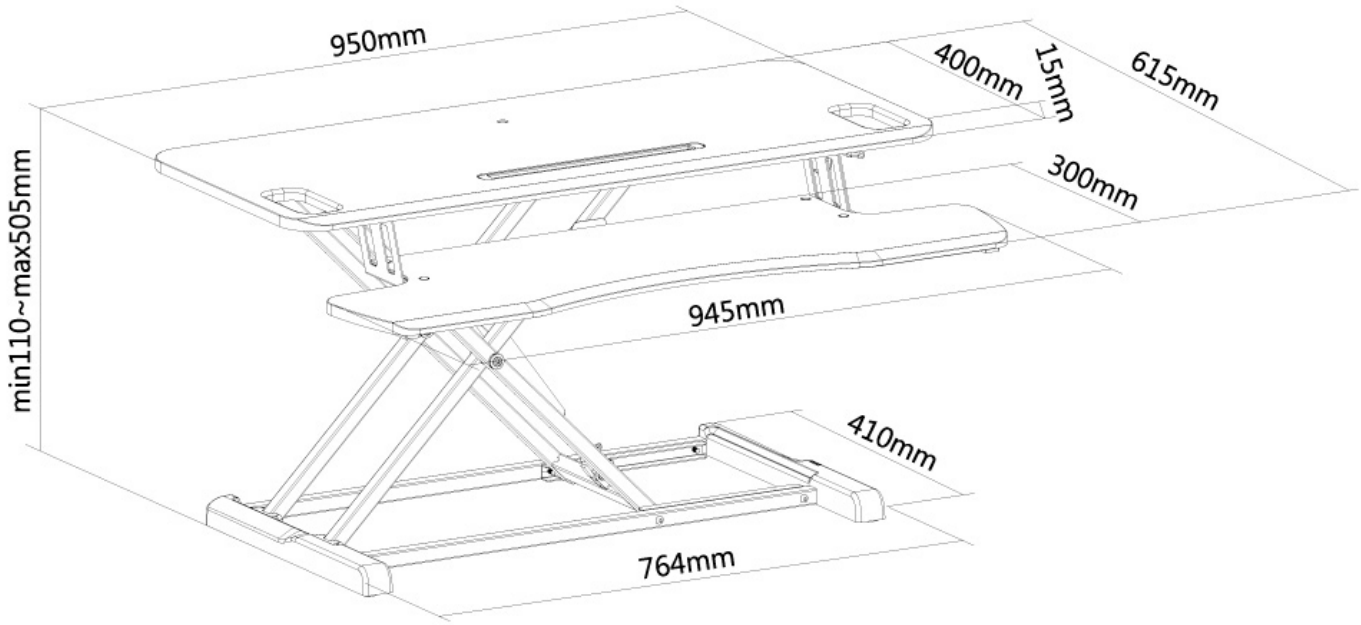

Neomounts