Werde Teil des Profi-Teams mit dem 27" (68.6cm) G-Master Red Eagle Gaming-Monitor, der eine atemberaubende QHD-Auflösung und eine rasante Bildwiederholfrequenz von 200 Hz bietet.

Verschaffe Dir den Wettbewerbsvorteil, den Du brauchst, um Dein volles Gaming-Potenzial auszuschöpfen – mit dem 27" (68.6 cm) Gaming-Monitor G2771QS mit WQHD-Auflösung (2560 x 1440). Die ultraschnelle MPRT-Reaktionszeit von 0.5 ms und eine Bildwiederholfrequenz von 200 Hz sorgen für flüssiges Gameplay. Dank der Kompatibilität mit NVIDIA G-SYNC kannst Du Entscheidungen in Sekundenbruchteilen treffen und musst Dir keine Gedanken mehr über Ghosting-Effekte oder Verschleierungen machen. Die Möglichkeit, die Helligkeit und dunklen Farbtöne mit der Black Tuner-Funktion anzupassen, sorgt für eine bessere Darstellung in schattigen Bereichen, und die IPS-Panel-Technologie garantiert eine hervorragende Bildqualität.

Erhältlich auch mit höhenverstellbarem Standfuß : G-Master GB2771HSU-B1 (1920x1080) , G-Master GB2771QSU-B1 (2560x1440) und G-Master GB2771UHSU-B1 (3840x2160)

QHD 1440p

Genieße kristallklare QHD-Auflösung mit lebendigen Details, verbesserter Klarheit und mehr Arbeitsfläche für Spiele, kreative Projekte und den täglichen Gebrauch.

200 Hz

Mit einer Bildwiederholfrequenz von 200 Hz ist die Macht mit Dir! Triff Entscheidungen in Sekundenbruchteilen und sei dir sicher, dass das Bild auf dem Bildschirm immer scharf und flüssig ist.

01 DISPLAY EIGENSCHAFTEN

Bilddiagonale	27", 68.6cm
Panel-Technologie	Fast IPS, Haze 25%
Physikalische Auflösung	2560 x 1440 @200Hz (3.7 megapixel WQHD, DisplayPort)
Bildformat	16:9
Helligkeit	350 cd/m²
Kontrastverhältnis	1200:1
Erweitertes Kontrastverhältnis	80M:1
Reaktionszeit (MPRT)	0.5ms
Blickwinkel	horizontal/vertikal: 178°/178°, rechts/links: 89°/89°, nach oben/unten: 89°/89°
Farbunterstützung	1.07B 10bit (8bit + Hi-FRC)
Horizontalfrequenz	30 - 320kHz
Arbeitsfläche H x B	596.7 x 335.7mm, 23.5 x 23.5"
Pixelabstand	0.233mm
Farbe	matt, schwarz

02 SCHNITTSTELLEN & ANSCHLÜSSE

Video Eingang	HDMI x2 (v.2.0, max. 2560 x 1440 @144Hz) DisplayPort x1 (v.1.4, max. 2560 x 1440 @200Hz)
HDCP	ja
Kopfhöreranschluss	ja

03 FEATURES

Blaulicht Reduktion	ja
Flicker-Free LED	ja
Adaptive Sync-Unterstützung	G-SYNC - 2560 x 1440 @48-200Hz, nur DisplayPort
Extras	i-Style Farbe
HDR	Ja, HDR10-fähig
OSD Menü Sprachen	EN, DE, FR, ES, IT, PT, RU, JP, CZ, NL, PL, UA
Bedientasten	Ein/Ausschalt-Taste, Joystick, Menü (Mitte), nach oben / Signaleingangswahl, nach unten / Schnellzugriff, links / Lautstärke - , rechts / Lautstärke +
Einstellbare Parameter	Bildeinstellungen (Kontrast, Helligkeit, OverDrive, HDR, Adaptive Sync, Nachtmodus, Blaulichtreduzierung, Bewegungsunschärfenreduzierung, Gamma), Signaleingangsauswahl (Eingangsquelle, automatisch/manuell, DP, HDMI1, HDMI2), Audioeinstellungen (Lautstärke, Stummschaltung), Speichern von Benutzereinstellungen (Benutzermodi), Farbeinstellungen (6-Achsen, Farbtemperatur, Benutzervoreinstellung, Schwarzabgleich), Bildeinstellungen (i-Style Farbe, X-Res-Technologie, Schärfe, HDMI-Bereich, Direktantriebsmodus, Videomoduseinstellungen), Sprache, OSD-Einstellungsmenü (OSD-Position horizontal, OSD-Position vertikal, OSD-Zeit, Startlogo, Betriebsanzeigen-LED, DDC/DI-Steuerung), Anzeigeinformationen, Zurücksetzen (alles zurücksetzen)
Lautsprecher	2 x 2W
Diebstahlschutz	Kensington-lock™ vorbereitet, DDC/CI, DDC2B, Mac OSX

04 MECHANISCH

Verstellmöglichkeiten	Tilt
Neigungswinkel	21.5° nach oben; 3.5° nach unten
VESA Norm	100 x 100mm
Kabelmanagement	ja

05 ENTHALTENES ZUBEHÖR

Kabel	Netz (1.8m), HDMI (1.8m), DP (1.8m)
Sonstiges	Leitfaden zur Inbetriebnahme, Sicherheitshinweise

06 STROMVERWALTUNG

Netzteil	intern
Stromversorgung	AC 100 - 240V, 50/60Hz
Leistungsaufnahme	21W typisch, 0.5W Standby, 0.3W ausgeschaltet

07 LEISTUNG

Vorschriften	CE, TÜV-Bauart, EAC, PSE, RoHS support, ErP, WEEE, VCCI, REACH, UKCA
Energieeffizienzklasse (Regulation (EU) 2017/1369)	E
REACH SVHC	über 0.1% Blei enthalten

08 ABMESSUNGEN / GEWICHT

Produktabmessungen B x H x T	613.5 x 445.5 x 192.5mm
Verpackungsabmessungen B x H x T	690 x 126 x 465mm
Gewicht (ohne Verpackung)	4.4kg
Gewicht (ohne Standfuß)	3.9kg
Gewicht (inkl. Verpackung)	6.6kg
EAN code	4948570126576

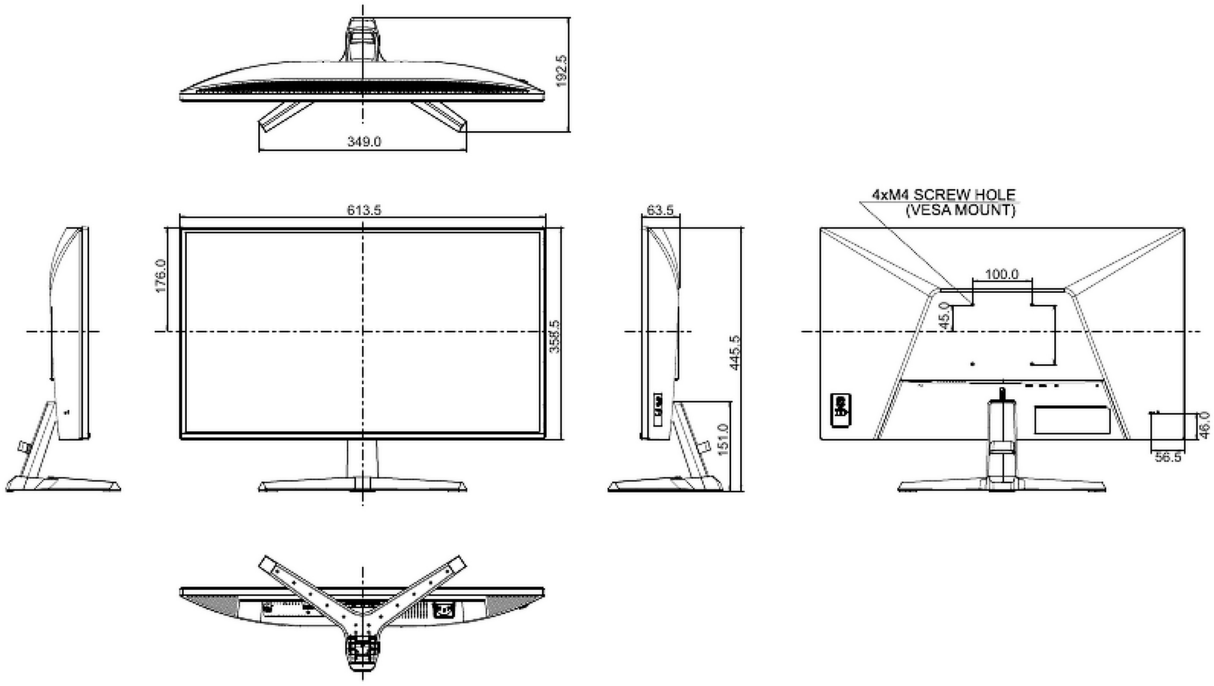

Alle Warenzeichen sind eingetragene Handelsmarken. Irrtum und Änderungen in den Spezifikationen vorbehalten. Alle LCD's erfüllen die ISO-9241-307:2008 Pixelfehlerklasse.

© IIYAMA CORPORATION. ALL RIGHTS RESERVED