F | Free Sync | 2560 x 1440 | DISPLAY PORT | HDMI | ECO | USB HUB | VESA | 240 Hz

Beherrsche das Game mit dem 32" (80 cm) QHD-Gaming Monitor Gold-Phoenix GB3290QSU

Genieße ultraflüssiges Gameplay mit einer Bildwiederholfrequenz von 240 Hz und einer schnellen MPRT-Reaktionszeit von 1 ms. Jede Bewegung erfolgt sofort, jede Aktion präzise! Der GB3290QSU verfügt über eine QHD-Auflösung und liefert gestochen scharfe und lebendige Bilder, die jedes Detail deines Spiels zum Leben erweckt. FreeSync-Premium und VRR (Variable Refresh Rate) sorgen dafür, dass sich der Monitor an schwankende Bildraten anpasst und Tearing und Ruckeln verhindert, sodass du ein gleichmäßiges, flüssiges Gameplay genießen kannst – sogar auf Konsolen. Die Black Tuner-Funktion macht versteckte Details in dunklen Szenen sichtbar, damit du keinen Gegner übersiehst.

Der Monitor wurde für Komfort entwickelt und verfügt über einen höhenverstellbaren Standfuß mit einer Verstellbarkeit von bis zu 150 mm sowie vier USB-Anschlüssen, so kannst du Geräte einfach anschließen und dir eine komfortable, übersichtliche Gaming-Umgebung schaffen.

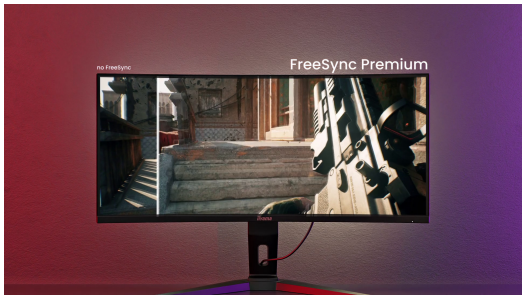

Reibungsloses und unterbrechungsfreies Gaming

FreeSync-Premium verhindert Bildreißen und Ruckeln und sorgt für flüssige Darstellungen und blitzschnelle Reaktionen.

240 Hz & 1 ms MPRT für kompromisslose Leistung

Erlebe ultraflüssiges Gameplay mit einer Bildwiederholfrequenz von 240 Hz und einer MPRT-Reaktionszeit von 1 ms, wodurch Bewegungsunschärfen und Geisterbilder minimiert werden und jede Bildfrequenz gestochen scharf und präzise dargestellt wird.

01 DISPLAY EIGENSCHAFTEN

Bilddiagonale	31.5", 80cm
Panel-Technologie	IPS
Physikalische Auflösung	2560 x 1440 @240Hz (3.7 megapixel QHD)
Bildformat	16:9
Helligkeit	400 cd/m²
Kontrastverhältnis	1000:1
Erweitertes Kontrastverhältnis	80M:1
Reaktionszeit (MPRT)	1ms
Blickwinkel	horizontal/vertikal: 178°/178°, rechts/links: 89°/89°, nach oben/unten: 89°/89°
Farbunterstützung	16.7mln (sRGB: 96%, NTSC: 72%)
Horizontalfrequenz	30 - 360kHz
Arbeitsfläche H x B	698.1 x 392.7mm, 27.5 x 15.5"
Pixelabstand	0.273mm
Farbe	matt, schwarz

02 SCHNITTSTELLEN & ANSCHLÜSSE

Video Eingang	HDMI x2 (v. 2.1 max. 2560 x 1440 @240Hz) DisplayPort x1 (v. 1.4 max. 2560 x 1440 @240Hz)
USB-HUB	x4 ((2x Type A v.3.2 Gen 1 (5Gbps, 4.5W), 2x Type C (5Gbps, 7.5W))
HDCP	ja
Kopfhöreranschluss	ja

03 FEATURES

Blaulicht Reduktion	ja
Flicker-Free LED	ja
Adaptive Sync-Unterstützung	FreeSync Premium - HDMI: 2560 x 1440 @48-240Hz, DP: 2560 x 1440 @48-240Hz
Extras	i-Style Colour
HDR	Ja, HDR-fähig
OSD Menü Sprachen	EN, DE, FR, ES, IT, PT, RU, JP, CZ, NL, PL
Lautsprecher	2 x 4.5W
Diebstahlschutz	Kensington-lock™ vorbereitet, DDC2B, Mac OSX

04 MECHANISCH

Verstellmöglichkeiten	Höhe, Swivel, Tilt
Höhenverstellbar	150mm
Drehwinkel	90°; 45 ° links; 45° rechts
Neigungswinkel	23° nach oben; 5° nach unten
VESA Norm	100 x 100mm
Kabelmanagement	ja

05 ENTHALTENES ZUBEHÖR

Kabel	USB (1.5m), HDMI (1.5m), DP (1.8m)

Sonstiges	Leitfaden zur Inbetriebnahme, Sicherheitshinweise

06 STROMVERWALTUNG

Netzteil	intern
Stromversorgung	AC 100 - 240V, 50/60Hz
Leistungsaufnahme	40W typisch, 0.5W Standby, 0.3W ausgeschaltet

07 LEISTUNG

Vorschriften	CE, TÜV-Bauart, VCCI-B, PSE, RoHS support, ErP, WEEE, REACH, UKCA
Energieeffizienzklasse (Regulation (EU) 2017/1369)	F
REACH SVHC	über 0.1% Blei enthalten

08 ABMESSUNGEN / GEWICHT

Produktabmessungen B x H x T	714 x 458 (608) x 290mm
Verpackungsabmessungen B x H x T	795 x 506 x 185mm
Gewicht (ohne Verpackung)	9.2kg
Gewicht (ohne Standfuß)	6.5kg
Gewicht (inkl. Verpackung)	11.9kg
EAN code	4948570124510

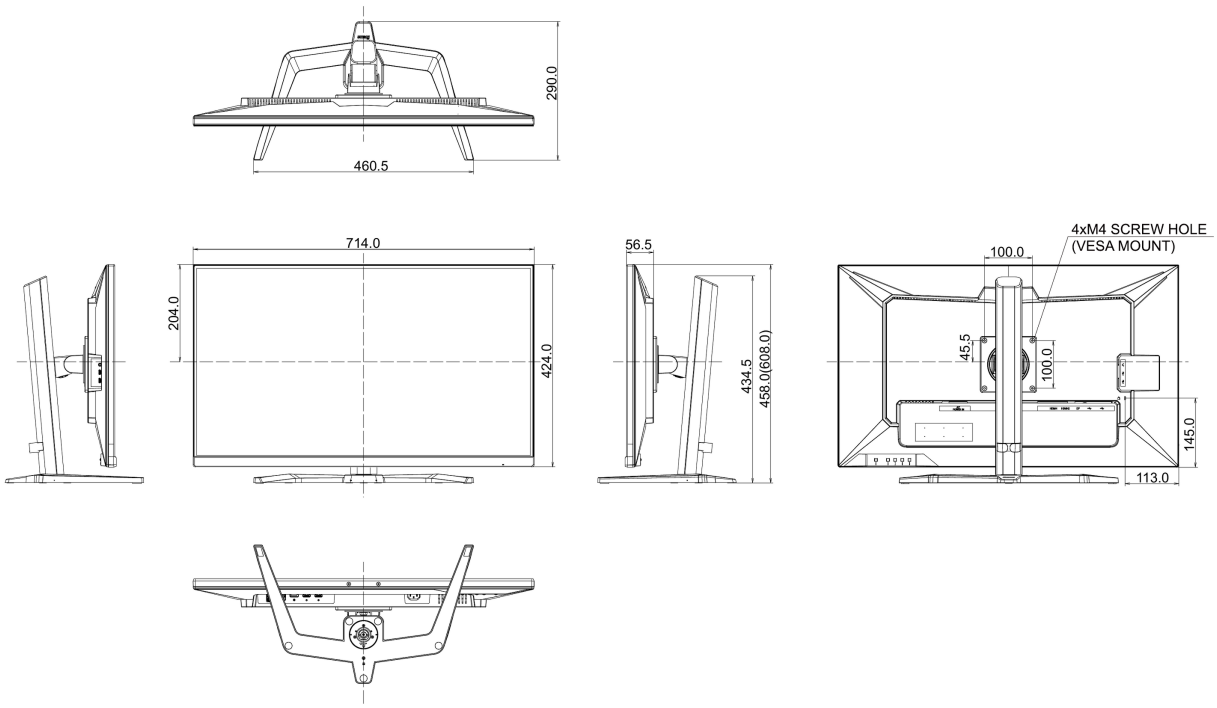

Alle Warenzeichen sind eingetragene Handelsmarken. Irrtum und Änderungen in den Spezifikationen vorbehalten. Alle LCD's erfüllen die ISO-9241-307:2008 Pixelfehlerklasse.

© IIYAMA CORPORATION. ALL RIGHTS RESERVED