D | 165 Hz | CURVED | Ultra Wide | 3440 x 1440 | DISPLAY PORT | HDMI | ECO | USB HUB | VESA

Sichern Sie sich den Vorsprung mit dem gewölbten GC2781HSU-B1 mit 144Hz Bildwiederholrate und 1ms Reaktionszeit

Tauchen Sie ein in die Kurve und hängen Sie die Konkurrenz ab.

Herkömmliche Flachbildschirme können die Immersion stören, während Bewegungsunschärfe und geringe Kontraste Ihre Ziele verbergen. Der G-MASTER GC2781HSU setzt neue Maßstäbe mit seinem 1500R Curved VA-Panel, das dem natürlichen Sichtfeld entspricht; es zieht Sie tiefer in die Welt hinein und bietet gleichzeitig ein überlegenes statisches Kontrastverhältnis für die Schwarztiefe. In Kombination mit 144Hz Bildwiederholrate und 1ms MPRT werden Ghosting und Screen-Tearing eliminiert – für flüssige Bewegungen und maximale Sichtbarkeit, selbst in den dunkelsten Spielszenen.

Erhältlich auch mit höhenverstellbarem Standfuß : G-Master GCB2784HSU-B1

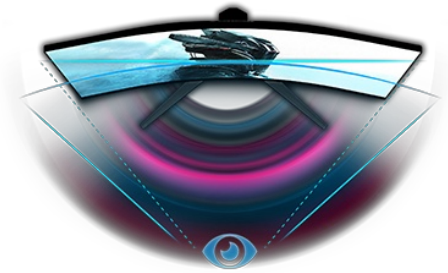

CURVED DESIGN 1500R

Das Curved Design mit einer 1500R- Wölbung des Bildschirms, die von der Krümmung des menschlichen Auges inspiriert wurde, garantiert eine hervorragende Bildqualität und ein komfortables und sehr realistisches Gaming-Erlebnis, damit Du wirklich in das Spiel eintauchen kannst.

VA PANEL TECHNOLOGIE

Die VA Panel Technologie garantiert ein ausgezeichnetes Kontrastverhältnis, das alle Nuancen zwischen hellen und dunklen Farben deutlich sichtbarer macht.

01 DISPLAY EIGENSCHAFTEN

Design	Curved
Bilddiagonale	27", 68,6cm
Panel-Technologie	VA
Curved	1500R
Physikalische Auflösung	1920 x 1080 @144Hz
Bildformat	16:9
Helligkeit	350 cd/m²
Kontrastverhältnis	4000:1
Erweitertes Kontrastverhältnis	80M:1
Reaktionszeit (MPRT)	1ms
Blickwinkel	horizontal/vertikal: 178°/178°, rechts/links: 89°/89°, nach oben/unten: 89°/89°
Farbunterstützung	16.7mln 8bit (sRGB: 99%; NTSC: 72%)
Horizontalfrequenz	30 - 160kHz
Arbeitsfläche H x B	597.9 x 336.3mm
Pixelabstand	0.311mm
Farbe	schwarz

02 SCHNITTSTELLEN & ANSCHLÜSSE

Video Eingang	HDMI x1 (ver. 1.4) DisplayPort x1 (ver. 1.2)
USB-HUB	x2 (v. 2.0; 5V, 500mA)
Kopfhöreranschluss	ja

03 FEATURES

Blaulicht Reduktion	ja
Flicker-Free LED	ja
Adaptive Sync-Unterstützung	FreeSync - 1920 x 1080 @48-144Hz
Bedientasten	Betriebsanzeige, Joystick: Ein/Aus / Menü (Mitte), hoch / Signalauswahl, runter, Links / i-Style Colour/ Nachtmodus / Blaulichtreduzierung, Rechts / Lautstärke
Einstellbare Parameter	Bildeinstellung (Kontrast, Helligkeit, OD, FreeSync, ACR, Nachtmodus, Blaulichtreduzierung, Bewegungsunschärfereduzierung, Gamma), Signaleingangsauswahl, Audioeinstellungen (Lautstärke, Stummschaltung), Benutzereinstellungen speichern (Benutzermodi), Farbeinstellungen (6-Achsen, Farbtemperatur, benutzerdefinierte Voreinstellung, Black Tuner), Bildeinstellung (i-Style Colour, x-res-Technologie, Schärfe, HDMI-Bereich, Direct-Drive-Modus, Videomodus-Einstellung), Sprache, Setup-Menü (OSD-Horizontalposition, OSD-Vertikalposition, OSD-Zeit, Startlogo, Power-LED, DDC/CI-Steuerung, USB-Ladung), Display-Informationen, Reset
Lautsprecher	2 x 2W

04 MECHANISCH

VESA Norm	100 x 100mm
Kabelmanagement	ja

05 ENTHALTENES ZUBEHÖR

Kabel	Netz (1.85m), USB (1.5m), HDMI (1.85m)
Sonstiges	Leitfaden zur Inbetriebnahme, Sicherheitshinweise

06 STROMVERWALTUNG

Netzteil	intern
Stromversorgung	AC 100 - 240V, 50/60Hz
Leistungsaufnahme	17W default, 0.5W Standby, 0.3W ausgeschaltet

07 LEISTUNG

Vorschriften	CB, CE, TÜV-Bauart, EAC, PSE, RoHS support, ErP, WEEE, VCCI, REACH, UKCA
Energieeffizienzklasse (Regulation (EU) 2017/1369)	D

08 ABMESSUNGEN / GEWICHT

Produktabmessungen B x H x T	610,5 x 362,5 x 98,5mm
Verpackungsabmessungen B x H x T	693 x 439 x 163mm
Gewicht (ohne Verpackung)	4kg
Gewicht (inkl. Verpackung)	6,54kg
EAN code	4948570127528

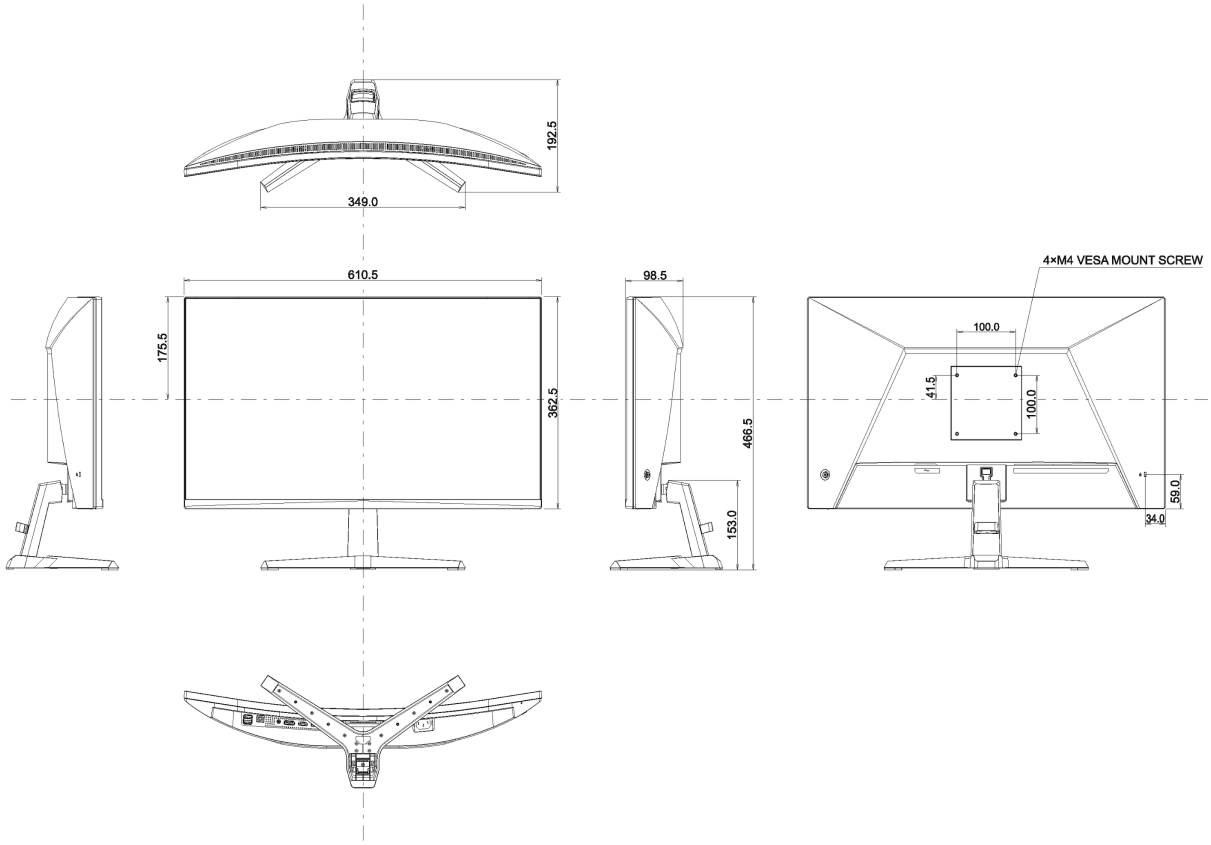

Alle Warenzeichen sind eingetragene Handelsmarken. Irrtum und Änderungen in den Spezifikationen vorbehalten. Alle LCD's erfüllen die ISO-9241-307:2008 Pixelfehlerklasse.

© IIYAMA CORPORATION. ALL RIGHTS RESERVED