TOUCHSCREENS

INFORMATION

23.8" (60.5 cm) InCell PCAP 10 Punkte Touchscreen mit IPS-Panel-Technologie, Anti-Glare-Beschichtung und einem flexiblen Standfuß

Immersive Interaktion und elegantes Design – Entdecken Sie den T2454MSC-B3AG, einen lebendigen 23.8" (60.5 cm) Full-HD-Touchscreen-Monitor, der für außergewöhnliche interaktive Erlebnisse entwickelt wurde. Mit intuitiver 10-Punkt-Touch-Technologie (InCell PCAP), die eine reibungslose und präzise Touch-Reaktion sowie geringe Lichtreflexion gewährleistet. Die lebendigen Farben des IPS-Panels begeistern Benutzende mit präziser und natürlicher Interaktion aus jedem Blickwinkel. Das schlanke und elegante Design, die Anti-Glare-beschichtete Oberfläche bieten Langlebigkeit, eine einfache Reinigung und eignen sich perfekt für geschäftliche und gewerbliche Umgebungen, Gastronomiebereiche, Gesundheitseinrichtungen und öffentliche Bereiche.

Mit seiner anpassbaren Ergonomie, der übersichtlichen Kabelführung, dem integrierten Audio und der nahtlosen Konnektivität (HDMI, DisplayPort, USB 3.2-Hub) ist er die ideale Wahl für POS, Selbstbedienungslösungen und interaktive Beschilderungen.

Lebendige Farben und große Betrachtungswinkel

Sorgen Sie für perfekte Sichtbarkeit aus jeder Position – das IPS-Panel liefert lebendige, konsistente Farben und große Betrachtungswinkel, ideal für dynamische Einzelhandelsumgebungen und belebte Geschäftsräume.

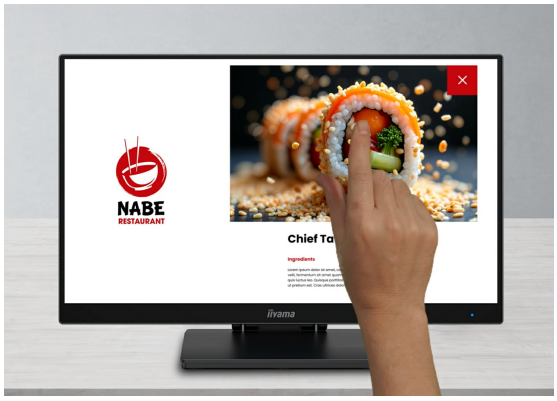

Reibungslose Interaktion und besserer Schutz

Dank der intuitiven InCell PCAP-Touch-Technologie bietet der Bildschirm eine reibungslose und reaktionsschnelle Interaktion mit reduziertem Blendeffekt. Perfekt für Umgebungen mit hoher Beanspruchung.

Komfortable und vielseitige Nutzung

Der Standfuß mit zwei Scharnieren ermöglicht eine reibungslose Bildschirmeinstellung für eine komfortable und vielseitige Nutzung – mit integriertem Kabelmanagement, damit Ihr Arbeitsplatz aufgeräumt bleibt.

Genießen Sie klare, beeindruckende Tonqualität

Erleben Sie klare, wirkungsvolle Tonqualität direkt über Ihren Monitor – ideal, um die Aufmerksamkeit Ihrer Kunden mit Werbevideos, interaktiven Kiosksystemen oder Digital Signage in belebten Einzelhandelsbereichen zu gewinnen.

SPEZIFIKATION

01 DISPLAY EIGENSCHAFTEN

Design	Thin bezel
Bilddiagonale	23.8", 60.5cm
Panel-Technologie	IPS LED, AG Oberflächenbeschichtung
Physikalische Auflösung	1920 x 1080 @83Hz (2.1 megapixel Full HD)
Bildformat	16:9
Helligkeit	300 cd/m²
Kontrastverhältnis	1000:1 mit Touch Panel
Reaktionszeit (GTG)	4ms
Blickwinkel	horizontal/vertikal: 178°/178°, rechts/links: 89°/89°, nach oben/unten: 89°/89°
Farbunterstützung	16.7mln 8bit
Horizontalfrequenz	30 - 83kHz
Arbeitsfläche H x B	527.04 x 296.46mm, 20.7 x 11.7"
Pixelabstand	02745mm
Gehäusefarbe/art	schwarz, matt

02 TOUCH

Touchscreen Technologie	InCell PCAP
Berührungspunkte	10 (HID, nur wenn das Betriebssystem das unterstützt)
Touch-Genauigkeit	+- 2mm
Touch-Methode	Finger, Handschuh (latex), kapazitiver Stift
Touch-Oberfläche	USB
Unterstützte Betriebssysteme	Alle iiyama Monitore sind Plug & Play kompatibel mit Windows und Linux. Details zum unterstützten Betriebssystem für die Touch-Modelle finden Sie im Produkthandbuch im Downloadbereich.
Handballenerkennung	ja

03 SCHNITTSTELLEN & ANSCHLÜSSE

Digitaler Video Eingang	HDMI x1 DisplayPort x1
Audio Ausgang	Mini Jack x1 Lautsprecher 2 x 2W
HDCP	ja
USB HUB	x2 (v.3.2 (Gen 1, 5Gbit))

04 FEATURES

Extras	InCell PCAP, Anti-Glare-Beschichtung, TCO9- und EPEAT-Bronze-Zertifizierung
Kiosk-Modus	ja

Glas Härtegrad	3H
OSD-Tastensperre	ja

05 ALLGEMEIN

OSD Menü Sprachen	EN, DE, FR, ES, IT, PT, RU, JP, NL, PL
Bedientasten	Ein/Aus, Menü,+,-, Exit
Einstellbare Parameter	Luminanz (Kontrast, Helligkeit, i-Style Colour, Kontrast, Eco), Bildeinstellungen (Seitenverhältnis), Farbeinstellungen (Gamma, 6-Achsen, Farbtemperatur), OSD (OSD horizontale Position, OSD vertikale Position, OSD-Zeit, Sprache), Extra (zurücksetzen, DDC/CI, Signalauswahl, OverDrive, Startlogo, Informationen)
Blaulicht Reduktion	ja
Flicker-Free LED	ja
Plug & Play	DDC2B

06 MECHANISCH

Ausrichtung	Querformat, Face-up
Höhenverstellbar	111mm
Neigungswinkel	90° nach oben; 5° nach unten
VESA Norm	100 x 100mm
Kabelmanagement	ja
MTBF (durchschnittliche Betriebsdauer zwischen zwei Ausfällen)	50000 Stunden (ohne Hintergrundbeleuchtung)

07 ENTHALTENES ZUBEHÖR

Kabel	Netz, USB, HDMI
Anleitungen	Leitfaden zur Inbetriebnahme, Sicherheits-Hinweise
Sonstiges	Schraubendreher
Kabelabdeckung	ja

08 STROMVERWALTUNG

Netzteil	intern
Stromversorgung	AC 100 - 240V, 50/60Hz
Leistungsaufnahme	17W typisch, 1.5W Standby, 0.3W ausgeschaltet

09 LEISTUNG

Vorschriften	CE, EAC, RoHS support, ErP, WEEE, EPEAT, REACH, UKCA
Energieeffizienzklasse (Regulation (EU) 2017/1369)	E

EPEAT Silver	EPEAT ist eine umfassende ökologische Zertifizierung, die zur Identifizierung „grüner“ Computer/Display und anderen elektronischen Geräten hilft. Epeat Silber bedeutet, dass der Monitor alle erforderlichen Kriterien, plus mindestens 50% der optionalen Anforderungen, erfüllt. EPEAT Silver ist gültig in Ländern, in denen iiyama das Produkt registriert hat. Bitte besuchen Sie www.epeat.net um den Registrierungstatus in Ihrem Land zu prüfen.
REACH SVHC	über 0.1% Blei enthalten

10 ABMESSUNGEN / GEWICHT

Produktabmessungen B x H x T	540 x 373 x 241mm
Verpackungsabmessungen B x H x T	615 x 420 x 148mm
Gewicht (ohne Verpackung)	5.4kg
Gewicht (inkl. Verpackung)	7.1kg
EAN code	4948570125791

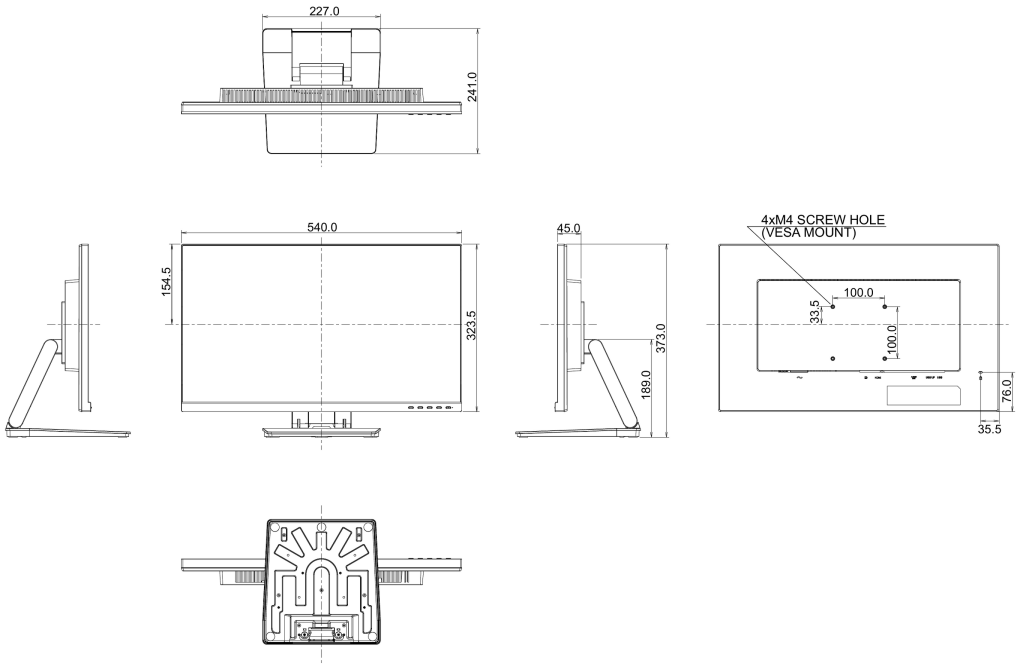

GALERIE

iiyama
ProLite
T2454MSC
24"
TOUCH
AG

iiyama
ProLite
T2454MSC
24"
TOUCH
AG

iiyama
ProLite
T2454MSC
24"
TOUCH
AG

iiyama
ProLite
T2454MSC
24"
TOUCH
AG

iiyama
ProLite
T2454MSC
24"
60,5cm
TOUCH
PCAC
AG
COATING

iiyama

iiyama

iiyama

Alle Warenzeichen sind eingetragene Handelsmarken. Irrtum und Änderungen in den Spezifikationen vorbehalten. Alle LCD's erfüllen die ISO-9241-307:2008 Pixelfehlerklasse. **© IIYAMA CORPORATION. ALL RIGHTS RESERVED**