TOUCHSCREENS

INFORMATION

15" (38 cm) Open Frame Touchscreen-Monitor mit randlosem Glasdesign und Touch-Through-Glass-Funktion für eine flexible Integration

Der ProLite TF1534MC-B8X ist ein 15" (38 cm) Touchscreen-Monitor im Open-Frame-Design, der für den Einbau in Kiosk-, Einzelhandels- und POS-Systemen sowie für kundenspezifische Installationen konzipiert ist. Seine 10-Punkt-PCAP-Touch-Technologie ermöglicht eine präzise Multi-Touch-Bedienung, während die randlose Glasoberfläche für Langlebigkeit, Kratzfestigkeit und ein klares, professionelles Erscheinungsbild sorgt.

Mit einer Frontschutzklasse nach IP65 ist der Bildschirm gegen Staub und Spritzwasser von vorne geschützt und eignet sich somit für anspruchsvolle öffentliche und gewerbliche Umgebungen. Die Anti-Fingerabdruck-Beschichtung sorgt dafür, dass das Display auch bei häufiger Nutzung klar und benutzerfreundlich bleibt.

Für Anwendungen, die zusätzlichen Schutz erfordern, ermöglicht die Touch-Through-Glass-Funktion eine zuverlässige Touch-Bedienung durch eine Glasabdeckung von bis zu 6 mm. Der Monitor kann im Querformat, Hochformat oder face-up installiert werden, während optionale Open-Frame-Halterungen eine einfache und sichere Integration in verschiedene Installationskonzepte ermöglichen.

Zur einfachen Integration kann der Monitor mit optionalen externen Halterungen (OMK1-1) ausgestattet werden.

Touch funktioniert. Glas schützt.

Dank der Touch-Through-Glass-Funktion bleibt das Display auch bei Einbau hinter einer Schutzglasscheibe voll funktionsfähig. deal für Kiosksysteme, Paketschließfächer, Selbstbedienungsterminals und andere öffentlich zugängliche Installationen, bei denen es auf Langlebigkeit ankommt.

Zuverlässig, auch wenn es hart auf hart kommt

Dank der IP65-Schutzklasse hält der Monitor staubigen Umgebungen und Spritzwasser aus allen Richtungen stand und eignet sich somit für anspruchsvolle Einsatzbedingungen.

Von Grund auf vielseitig

Von wandmontierten Schnittstellen bis hin zu Interaktionsmöglichkeiten auf Theken – der Monitor unterstützt die Installation im Quer- und Hochformat sowie face-up, was Integratoren mehr Freiheit bei der Entwicklung intuitiver Touch-Lösungen bietet.

Befestigungswinkel

Um den Einbau zu erleichtern, kann der Monitor mit separat erhältlichen Befestigungswinkeln ausgestattet werden.

SPEZIFIKATION

01 DISPLAY EIGENSCHAFTEN

Design	Edge-to-Edge-Glas, Open Frame
Bilddiagonale	15", 38cm
Panel-Technologie	TN
Physikalische Auflösung	1024 x 768 @75Hz (0.8 Megapixel)
Bildformat	4:3
Helligkeit	350 cd/m²
Helligkeit	300 cd/m² mit Touch Panel
Lichtdurchlässigkeit	86%
Kontrastverhältnis	800:1
Reaktionszeit (BTB)	8ms
Blickwinkel	horizontal/vertikal: 170°/160°, rechts/links: 85°/85°, nach oben/unten: 80°/80°
Farbunterstützung	16.2mln (6bit + Hi-FRC)
Horizontalfrequenz	31 - 60kHz
Arbeitsfläche H x B	304 x 228mm, 12 x 9"
Pixelabstand	0.297mm
Gehäusefarbe/art	schwarz, matt

02 TOUCH

Touchscreen Technologie	Projectiv kapazitiv
Berührungspunkte	10 (HID, nur wenn das Betriebssystem das unterstützt)
Touch-Genauigkeit	+- 2mm
Touch-Methode	Stift, Finger, Handschuh (latex)
Touch-Oberfläche	USB
Unterstützte Betriebssysteme	Alle iiyama-Monitore sind Plug-&-Play-fähig und mit Windows und Linux kompatibel. Einzelheiten zu den unterstützten Betriebssystemen für die Touch-Modelle finden Sie in der Treiberanleitung im Download-Bereich.
Touch durch Glas	6mm
Handballenerkennung	ja

03 SCHNITTSTELLEN & ANSCHLÜSSE

Analog Video Eingang	VGA x1
Digitaler Video Eingang	HDMI x1 DisplayPort x1
HDCP	ja

04 FEATURES

Extras	Anti-Fingerabdruck-Beschichtung, Touch-Through-Glass-Technologie
Glas Härtegrad	7H
60950 Ball Drop Test	ja
Wasser- und Staubschutz	IP65 (frontseitig)
OSD-Tastensperre	ja

05 ALLGEMEIN

OSD Menü Sprachen	EN, DE, FR, ES, IT, CN, JP
Bedientasten	Menü, hoch scrollen/ Helligkeit, runter scrollen/ Kontrast, Auswahl-Taste, Ein-/Ausschalttaste
Einstellbare Parameter	Bild (Kontrast, Helligkeit, horizontale Position, vertikale Position, Phase, Takt, automatische Anpassung), Erweitert (Farbtemperatur, Schärfe), OSD (Zeitlimit, Position, horizontale Position, vertikale Position, Touch-Schalter), Optionen (Zurücksetzen, Sprache, Quellenauswahl, Anzeigemodus, Werkseinstellungen)
Diebstahlschutz	Kensington-lock™ vorbereitet
Blaulicht Reduktion	ja
Plug & Play	DDC2B

06 MECHANISCH

Ausrichtung	Querformat, Hochformat, Face-up
VESA Norm	100 x 100mm
Kabelmanagement	ja
MTBF (durchschnittliche Betriebsdauer zwischen zwei Ausfällen)	50000 Stunden

07 ENTHALTENES ZUBEHÖR

Kabel	Netz (1.8m), USB (1.8m), HDMI (1.8m), DP (1.8m)
Anleitungen	Leitfaden zur Inbetriebnahme, Sicherheits-Hinweise
Sonstiges	Netzteil
Kabelabdeckung	ja

08 STROMVERWALTUNG

Netzteil	extern
Stromversorgung	DC 12 V
Leistungsaufnahme	9W typisch, 1.5W Standby, 0.3W ausgeschaltet

09 LEISTUNG

Vorschriften	CE, EAC, RoHS support, ErP, WEEE, cULus, REACH

Energieeffizienzklasse (Regulation (EU) 2017/1369)	D
REACH SVHC	über 0,1%: Blei, Bleimonoxid, Borsäure

10 ABMESSUNGEN / GEWICHT

Produktabmessungen B x H x T	338 x 267 x 45mm
Verpackungsabmessungen B x H x T	355 x 165 x 435mm
Palleten Abmessungen Bx H x T	910 x 2430 x 1140mm
Gewicht (ohne Verpackung)	2.7kg
Gewicht (inkl. Verpackung)	4kg
EAN code	4948570127801

11 WEITERE INFORMATIONEN

Verwandte Produkte	RC TOUCHV01, OMK1-1

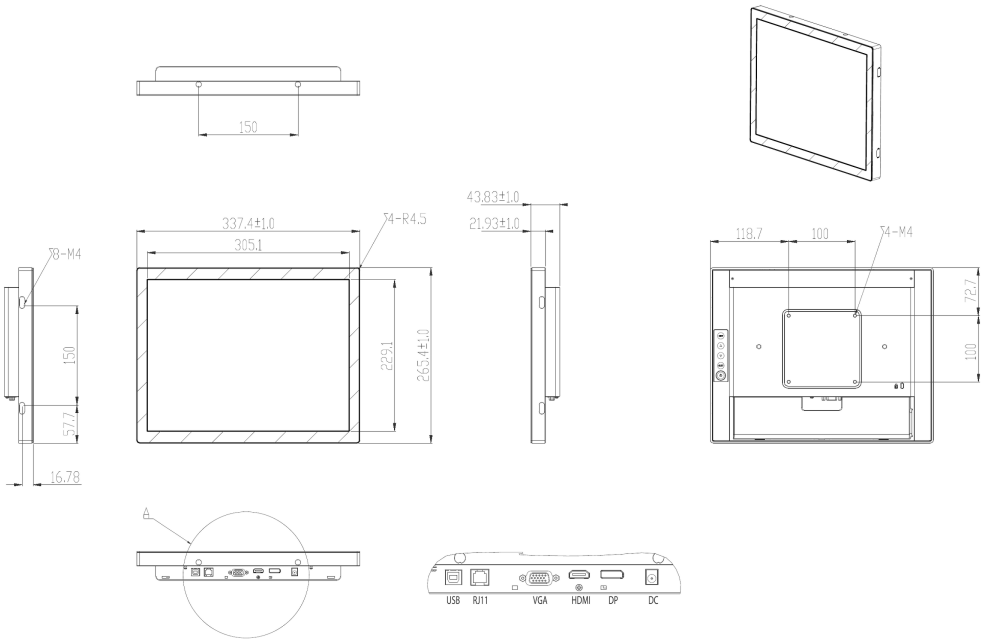

GALERIE

Alle Warenzeichen sind eingetragene Handelsmarken. Irrtum und Änderungen in den Spezifikationen vorbehalten. Alle LCD's erfüllen die ISO-9241-307:2008 Pixelfehlerklasse. **© IIYAMA CORPORATION. ALL RIGHTS RESERVED**