N E W S

reflecta

reflecta Vesta 152S

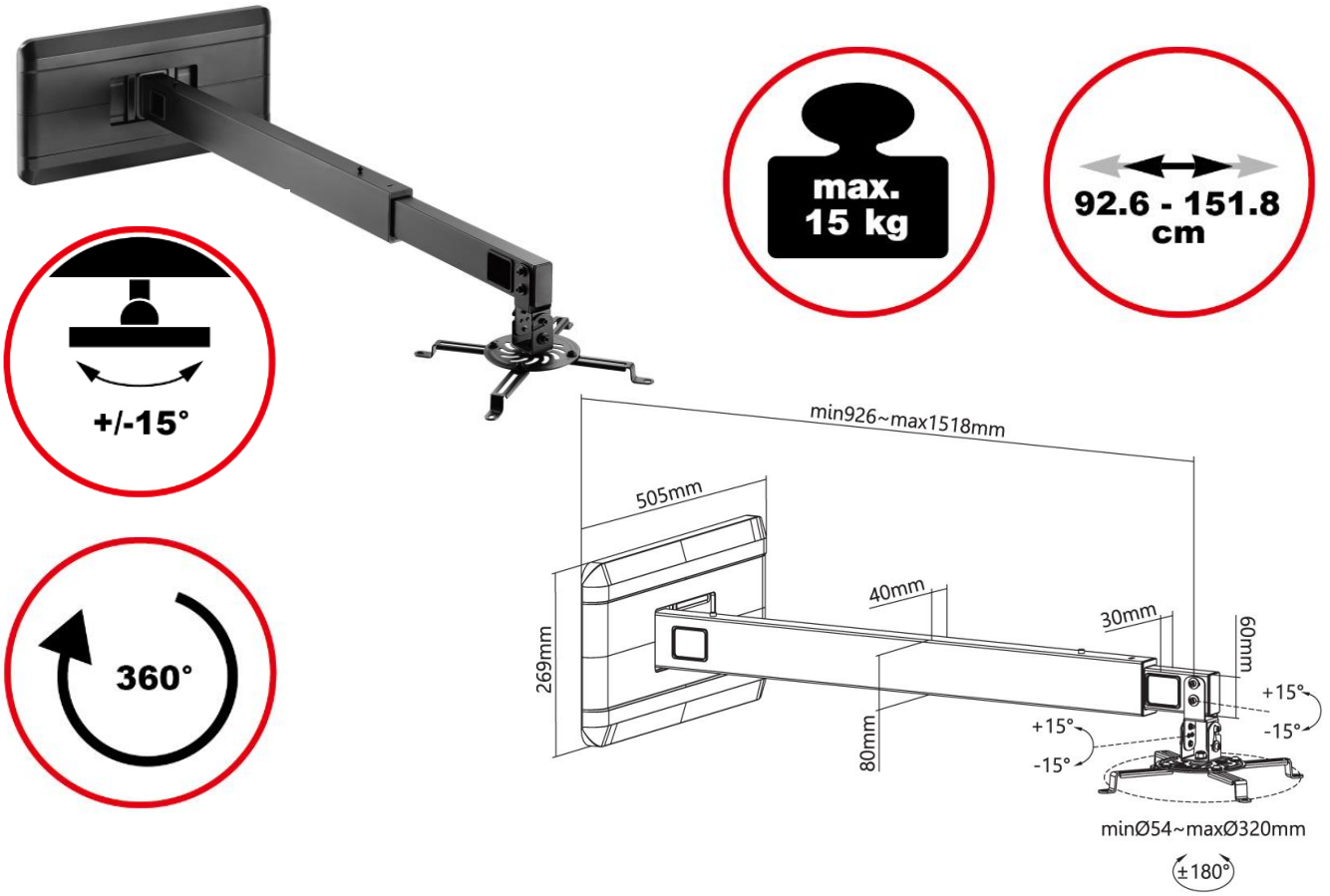



Produktinformationen:

- Universale Wandhalterung für Beamer
- Max. Traglast 15 kg
- Verstellbare Länge: 92,6 – 151,8 cm
- Neigungswinkel: +/-15°
- Schwenkwinkel: +/-15°
- 360° Rotation
- Abstand von Arm zu Arm: 5,4 – 32 cm
- Kabelmanagement
- Material: Pulverbeschichteter Stahl
- Abmessungen: 1680x505x269mm
- Farbe: Schwarz

Artikelnummer: 23173
EAN Code: 4005039231735

Technische Änderungen vorbehalten

reflecta gmbh
Merkurstr. 8
D 72184 Eutingen
Phone: +49 (0) 7457 9465-60
Fax: +49 (0) 7457 9465-72
e-mail: mail@reflecta.de
http: www.reflecta.de